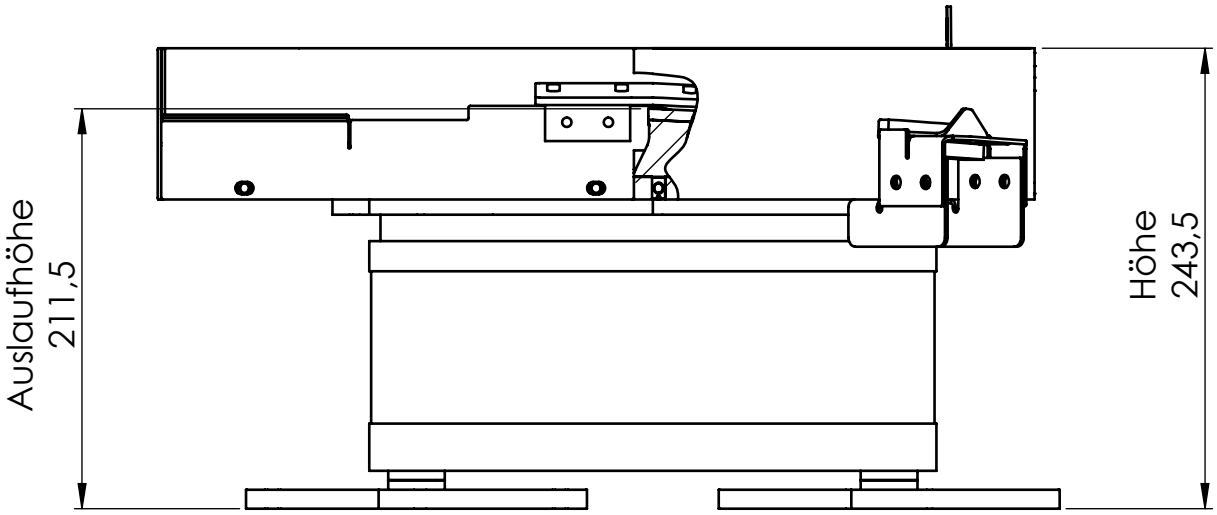
Auslaufhöhe
211,5
Höhe
243,5

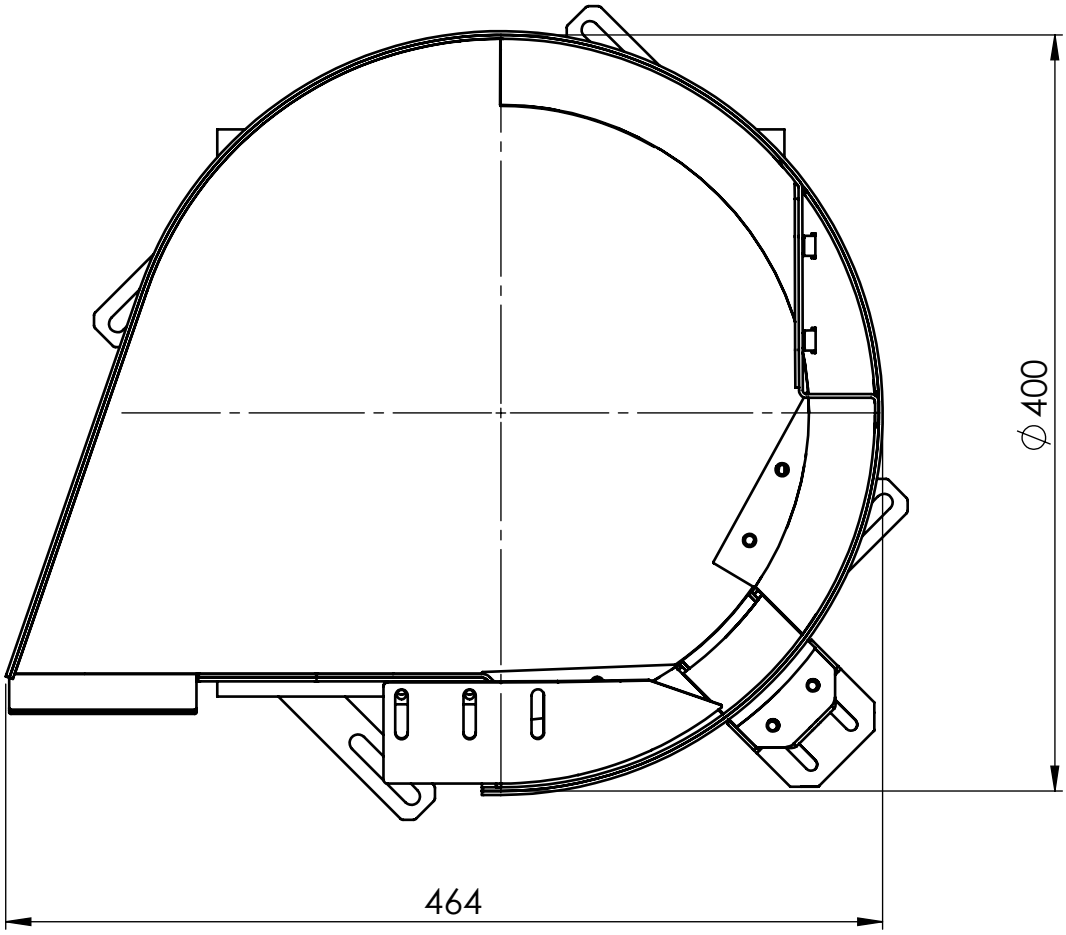
∅ 400
464